GEOMETRIE

KRYON DISC

SIZES		XXS	XS	S	M	L	XL	XXL	3XL
A	Seat tube total length	398	430	446	471	500	530	565	-
B	Top tube length	490	505	525	539	559	579	599	-
C	Seat tube angle	75°	74.5°	74.5°	74°	73.5°	73°	73°	-
D	Head tube	120	135	140	160	180	190	215	-
E	Head tube angle	70°	70.5°	72°	72.5°	72.5°	73°	73.5°	-
F	BB drop	73	73	73	70	70	70	70	-
G	BB to front wheel	566	572	579	582,5	599	608,7	623,2	-
H	Chain stay	406	406	406	406	406	406	406	-
I	Wheel base	961	966,8	973,8	978,9	995	1004,7	1019,2	-
J	Fork rake	45	45	45	45	45	45	45	-
K	Standover height	642	671	686	716	741	770	799	-
L	Standover height offset	103	115	119	134	142	155	165	-
	Stack	516	532	542	557	579	590,5	616	-
	Reach	352	357	375	374,4	387	398,5	411	-

KOBALT

SIZES		XXS	XS	S	M	L	XL	XXL	3XL
A	Seat tube total length	407	437	469	503	522	542	562	581,5
B	Top tube length	366,5	397,3	429,7	483	474,5	494,7	511	534
C	Seat tube angle	508,5	520,7	533,8	543,4	560,2	573,4	586,4	598,4
D	Head tube	74.6°	74.6°	74.2°	73.7°	73.3°	73°	72.8°	72.5°
E	Head tube angle	125	130	140	150	170	190	210	230
F	BB drop	71°	72.1°	72.8°	73°	73.5°	73.8°	73.9°	73.9°
G	BB to front wheel	72	72	72	70	70	68	68	68
H	Chain stay	577,3	574,8	577,4	581	588,4	590,2	599,1	607
I	Wheel base	407	407	407	407	407	407	407	412
J	Fork rake	973,3	971	973,5	977,7	985,1	987,6	1000,5	1009,5
K	Standover height	45	45	45	45	45	45	45	45
L	Standover height offset	769,3	696,4	723,1	737,5	764,4	784..8	804,3	823,8
	Stack	524,6	534,9	546	555	577	595,6	615	634,4
	Reach	364,1	373,5	378,8	381,4	387,6	391,5	395,4	398,4

K-29 COMP

SIZES		XXS	XS	S	M	L	XL	XXL	3XL
A	Seat tube total length	-	-	416	446	485	524	-	-
B	Top tube length	-	-	573	590	616	641	-	-
C	Seat tube angle	-	-	73˚	72˚	72,6˚	73˚	-	-
D	Head tube	-	-	88	100	110	115	-	-
E	Head tube angle	-	-	71,5˚	71,5˚	71,5˚	71,5˚	-	-
F	BB drop	-	-	62	62	62	62	-	-
G	BB to front wheel	-	-	627	636	665	697	-	-
H	Chain stay	-	-	445	445	445	445	-	-
I	Wheel base	-	-	1064	1074	1102	1135	-	-
J	Fork rake	-	-	45	45	45	45	-	-
K	Standover height	-	-	920	934	944	950	-	-
L	Standover height offset	-	-	116	128	140	147	-	-
	Stack	-	-	-	-	-	-	-	-
	Reach	-	-	-	-	-	-	-	-

K-ALLROAD RACE

SIZES		XXS	XS	S	M	L	XL	XXL	3XL
A	Seat tube total length	-	410	440	460	480	510	540	-
B	Top tube length	-	514	534	548	565	581	601	-
C	Seat tube angle	-	75.5°	74°	73.5°	73°	73°	72.5°	-
D	Head tube	-	103	123	143	168	203	223	-
E	Head tube angle	-	71.3°	71.25°	72°	72.5°	72.5°	73°	-
F	BB drop	-	77	77	75.5	75.5	74	74	-
G	BB to front wheel	-	589	596	597.5	608	622	623	-
H	Chain stay	-	412	412	415	415	418	420	-
I	Wheel base	-	989	995.5	1000	1009	1029	1039	-
J	Fork rake	-	51	51	51	51	51	51	-
K	Standover height	-	770	789	811	836.5	870	891	-
L	Standover height offset	-	105	123	132	140	155	167	-
	Stack	-	527	546	566,5	592	624	645	-
	Reach	-	377,5	377,5	379,5	386,5	390,5	397,5	-

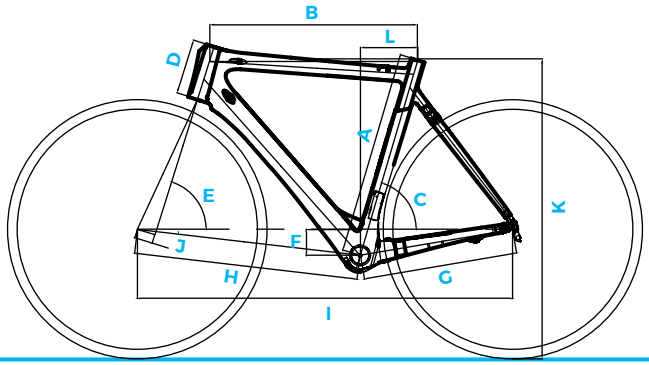

KOBALT DISC

XXS	XS	S	M	L	XL	XXL	3XL
407	437	469	503	522	542	562	581,5
366,5	397,3	429,7	483	474,5	494,7	511	534
508,5	520,7	533,8	543,4	560,2	573,4	586,4	598,4
74.6°	74.6°	74.2°	73.7°	73.3°	73°	72.8°	72.5°
125	130	140	150	170	190	210	230
71°	72.1°	72.8°	73°	73.5°	73.8°	73.9°	73.9°
72	72	72	70	70	68	68	68
577,3	574,8	577,4	581	588,4	590,2	599,1	607
407	407	407	407	407	407	407	412
973,3	971	973,5	977,7	985,1	987,6	1000,5	1009,5
45	45	45	45	45	45	45	45
769,3	696,4	723,1	737,5	764,4	784..8	804,3	823,8
524,6	534,9	546	555	577	595,6	615	634,4
364,1	373,5	378,8	381,4	387,6	391,5	395,4	398,4

KUOTA
LIGHTENING SPEED

K- XTREME

XXS	XS	S	M	L	XL	XXL	3XL
-	-	415	450	483	512,5	540	-
-	-	505	525	545	570	595	-
-	-	74.5°	74°	73.5°	73°	72.5°	-
-	-	110	130	150	170	190	-
-	-	70°	70.5°	71°	71.5°	72.°	-
-	-	55	55	52,5	52,5	52,5	-
-	-	582	595	606,5	622	636	-
-	-	426	426	425,5	428	428	-
-	-	1002	1017,5	1027	1044,7	1056,7	-
-	-	48	48	48	48	48	-
-	-	723	757	789	817,5	842,9	-
-	-	110,9	124	137	150	162,5	-
-	-	518	538,5	554	578	599	-
-	-	360	370,5	381	393,5	406	-

KATHODE

XXS	XS	S	M	L	XL	XXL	3XL
-	414,5	450	469	496	510,5	-	-
-	515	534	547	563	582	-	-
-	75,5	74	73,5	73,25	73	-	-
-	125	145	165	190	225	-	-
-	71	71	71	71,5	72,5	-	-
-	73	73	71,5	71,5	70	-	-
-	595	600	608	617,5	622,5	-	-
-	417	417	417	417	417	-	-
-	1000,9	1005,8	1015	1024	1029,7	-	-
-	51	51	51	51	51	-	-
-	744	839	858	884	921	-	-
-	103,7	124	134	143	147	-	-
-	543	562	579,5	605,5	641	-	-
-	374	374,5	375	381	385	-	-